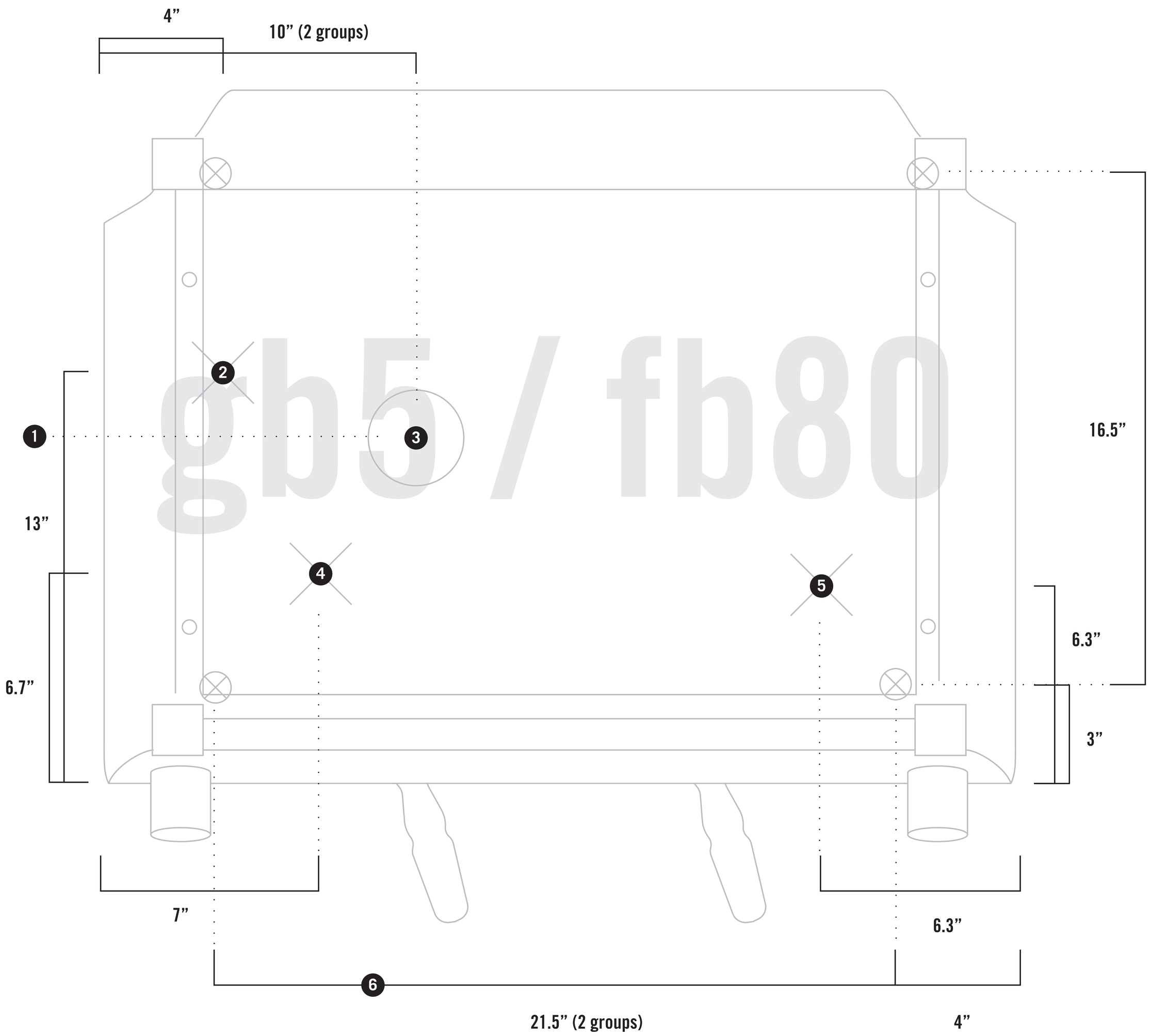
4”
10” (2 groups)
gb5 / fb80
1
2
3
4
5
6
13”
6.7”
16.5”
6.3”
3”
7”
6.3”
21.5” (2 groups)
4”

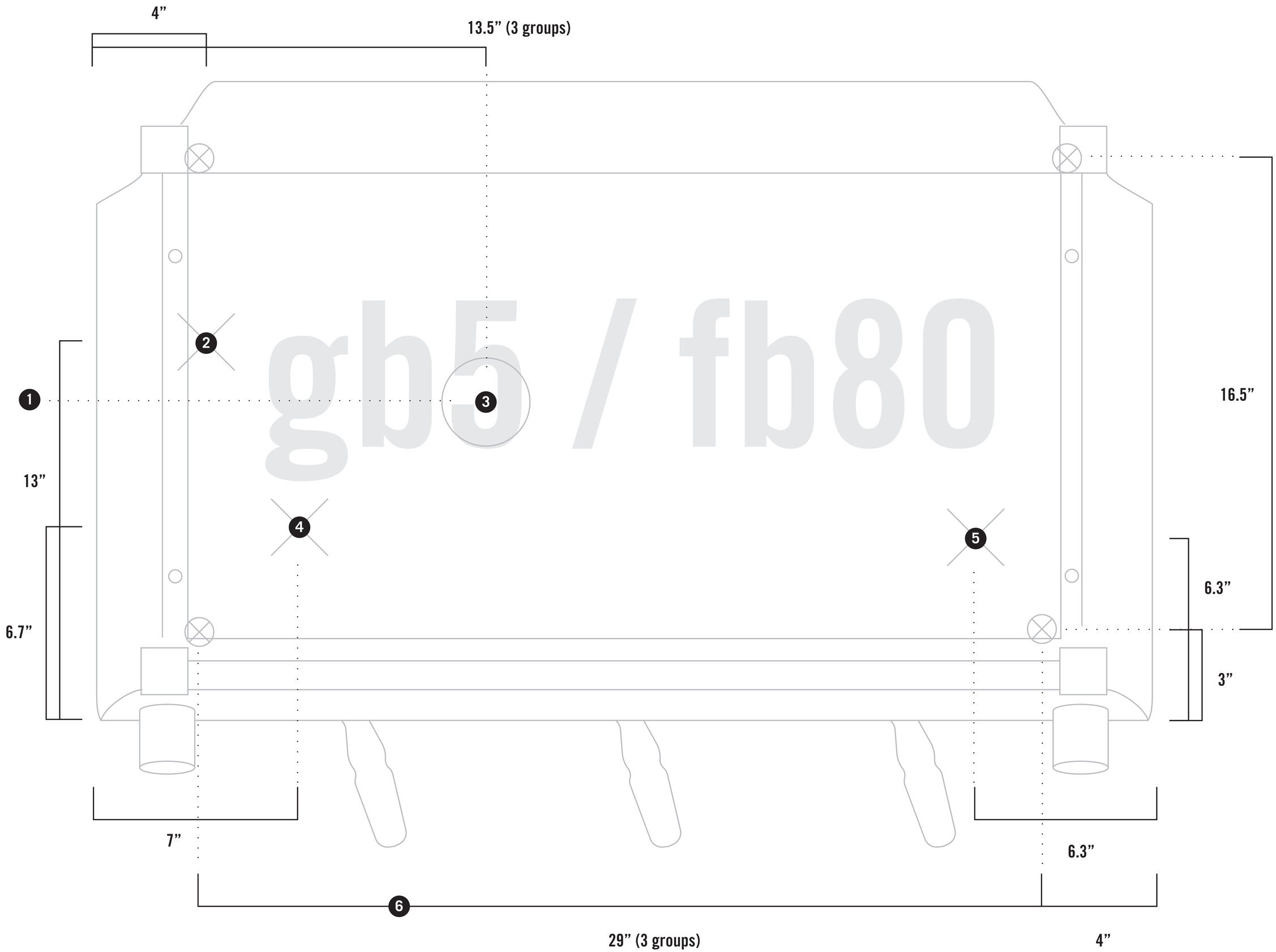
4”
13.5” (3 groups)
gb5 / fb80
1
2
3
4
5
6
13”
6.7”
16.5”
6.3”
3”
7”
6.3”
29” (3 groups)
4”

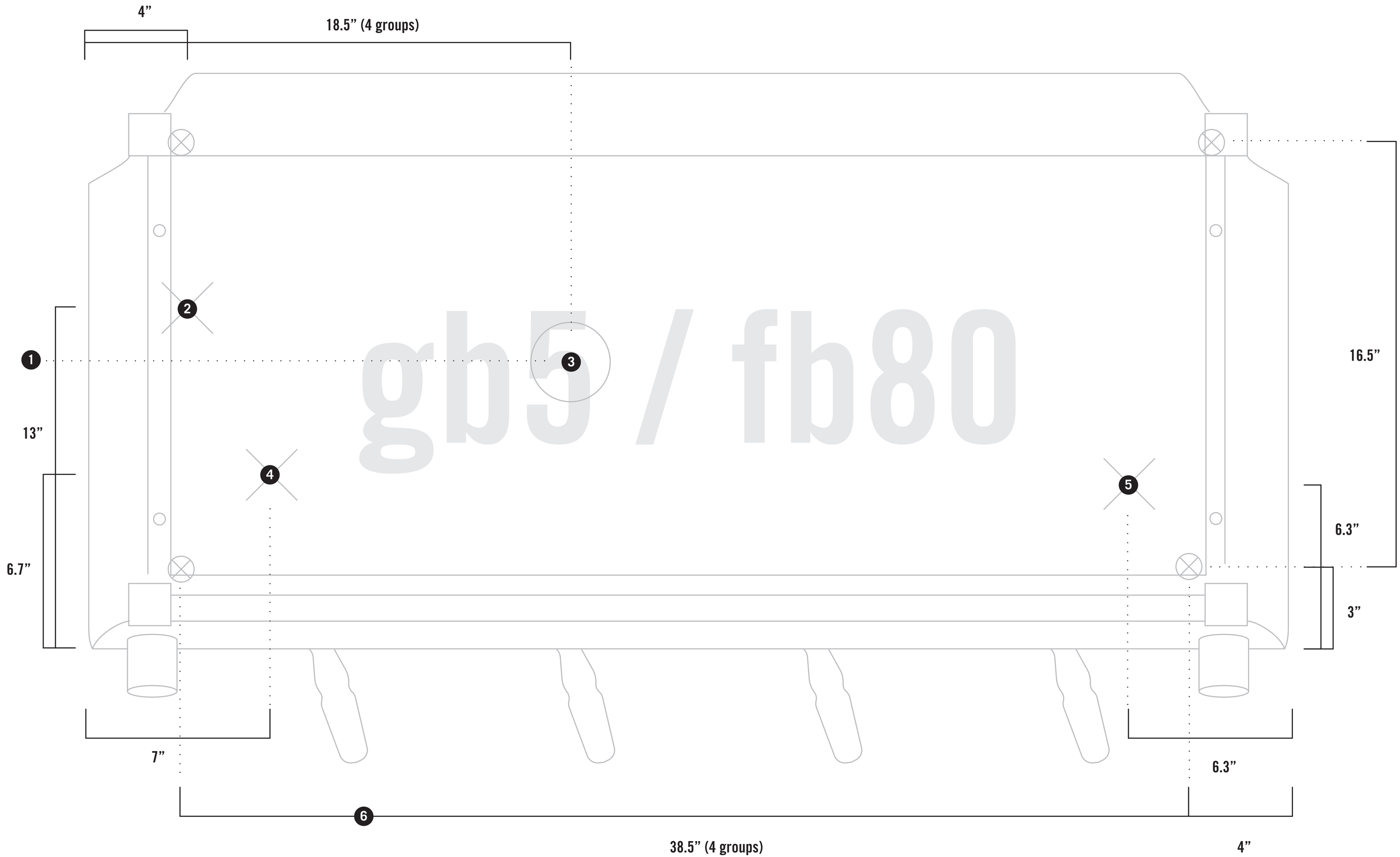
4”
18.5” (4 groups)
gb5 / fb80
1
2
3
4
5
6
13”
6.7”
16.5”
6.3”
3”
7”
6.3”
38.5” (4 groups)
4”